OS-01	新規自立サイン	1

S=1:50

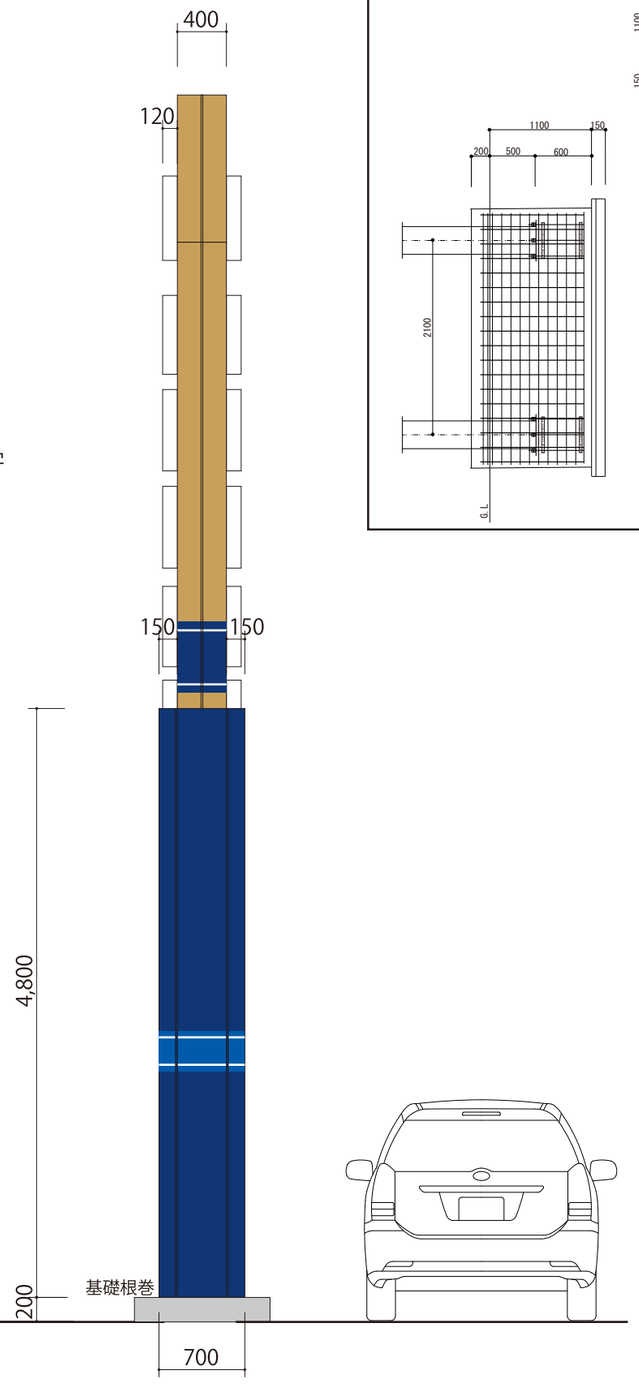

特記事項
鉄筋‥‥SD295A、SD345
ｺﾝｸﾘｰﾄ‥‥ Fc=18N/mm²
長期地耐力‥‥ 50 KN/㎡
長期杭耐力‥‥ KN/本

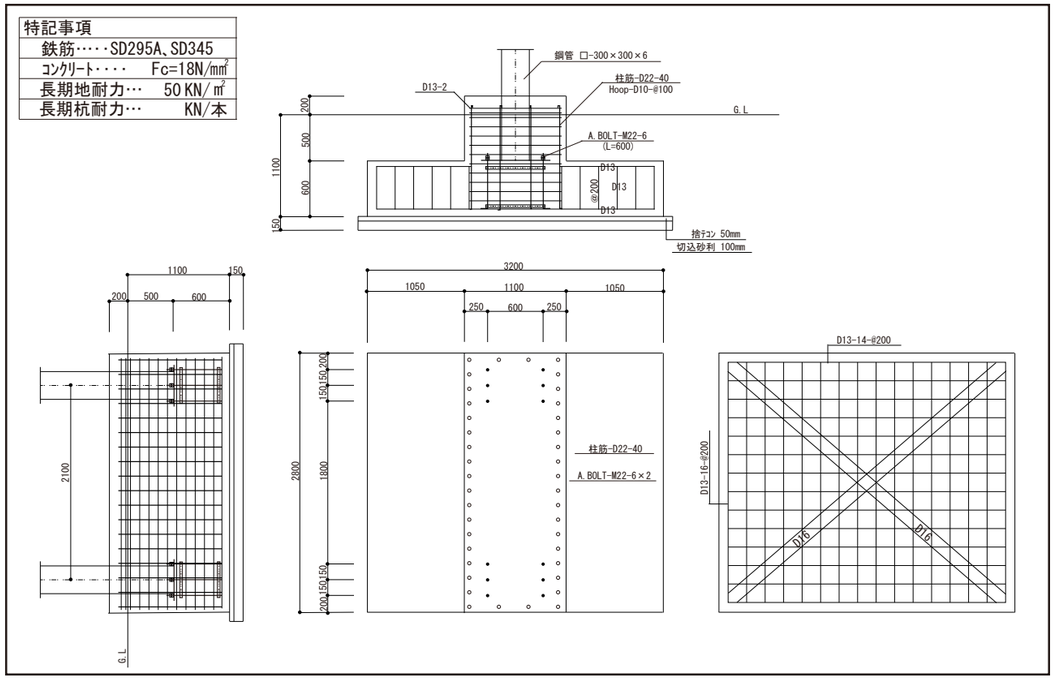

夜間イメージ

裏面

2026 . 3 . . . . 2010C	株式会社 創 建 社 一級建築士事務所登録（石）第614号	代表となる設計者 一級建築士 吉田 勝彦 / 辻 弘明 / 管理建築士 一級建築士登録 第273809号 大江 徹	担当 河野 嘉 / 遠藤 剛徳	一般社団法人 北海道軽種馬振興公社	門別競馬場（新）業務施設・来場者エリア建設工事 外構サイン計画 A1：A3：図示

（意ほか）03／11

OS-02 既存自立サインA 表示追加 1

表示変更箇所

S=1:50

アルミ複合板 インクジェット出力貼　既存看板に上貼

アルミ複合板 インクジェット出力貼　既存看板に上貼

OS-03 既存自立サインB 表示追加 1

S=1:100

S=1:30

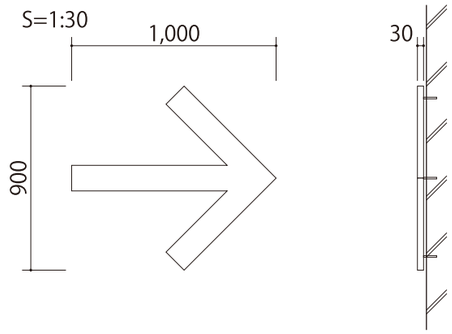

SUS チャンネル加工 D=30mm 焼付塗装仕上

OS-04 自立誘導サイン (内照式) 6

S=1:50

04A

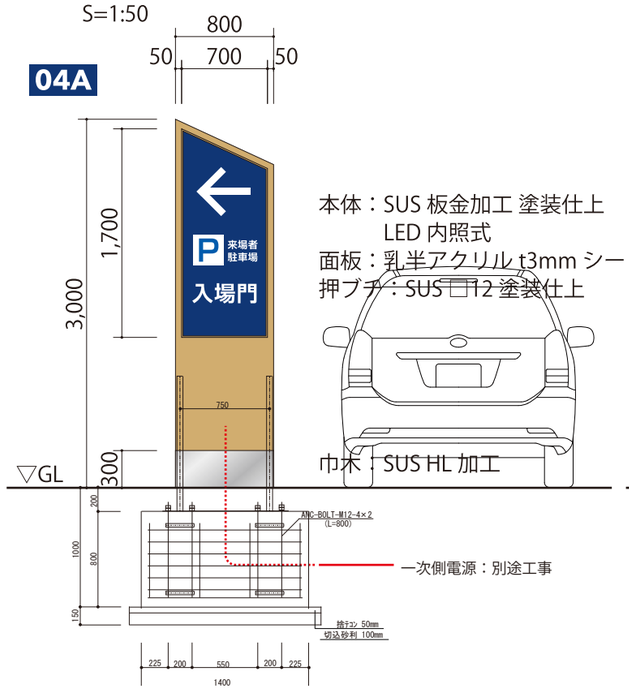

本体：SUS 板金加工 塗装仕上
LED 内照式
面板：乳半アクリル t3mm シート加工
押ブチ：SUS □12 塗装仕上

巾木：SUS HL 加工

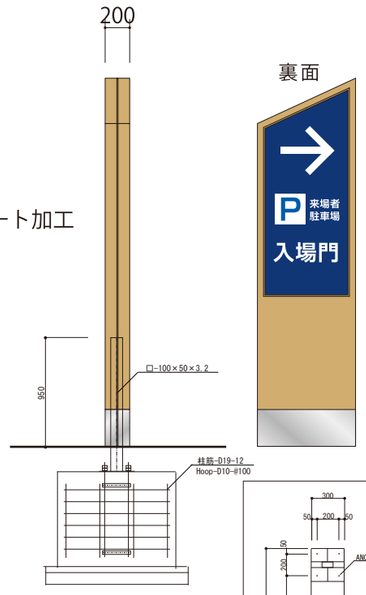

裏面

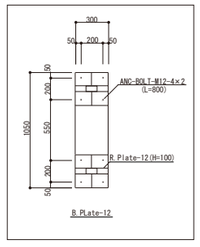

特記事項
鉄筋‥‥SD295A, SD345
ｺﾝｸﾘｰﾄ‥‥ Fc=18N/mm²
長期地耐力‥ 50 KN/㎡
長期杭耐力‥ KN/本

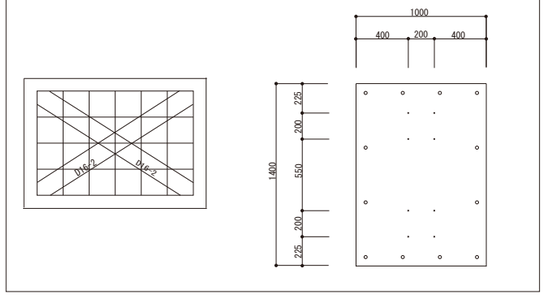

04B

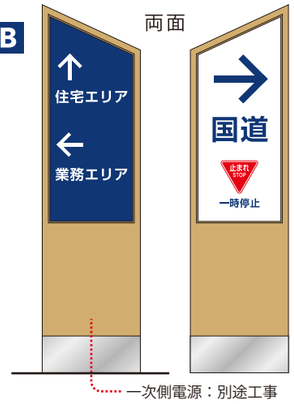

04C

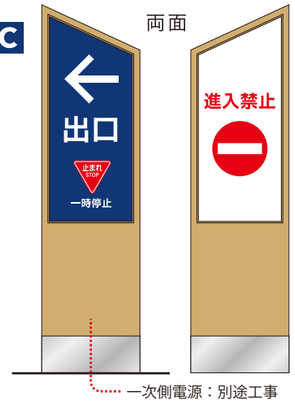

04D

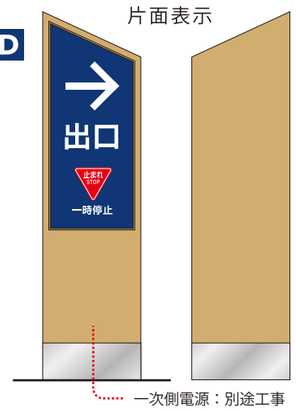

04E

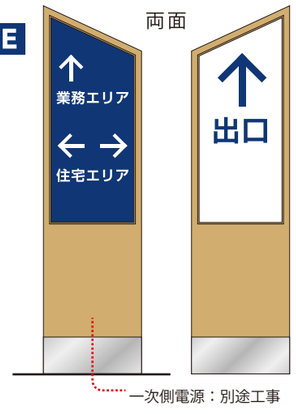

04F

無照式

	2026 . 3 . . . . 2010C	株式会社 創 建 社 一級建築士事務所登録（石）第614号	代表となる設計者 一級建築士 吉田 勝彦 / 辻 弘明 / 管理建築士 一級建築士登録 第273809号 大江 徹	担当 河野 嘉 / 遠藤 剛徳	一般社団法人 北海道軽種馬振興公社	門別競馬場（新）業務施設・来場者エリア建設工事 / 外構サイン計画 A1：A3：図示	(意ほか) 04 / 11

OS-05 自立誘導サイン（ポール式） 4

05A ×3

S=1:50

支柱：SUS □100×100 塗装仕上
蹄鉄：SUS t3mm 塗装仕上

表示：SUS t1.5mm 塗装仕上
シート切文字貼

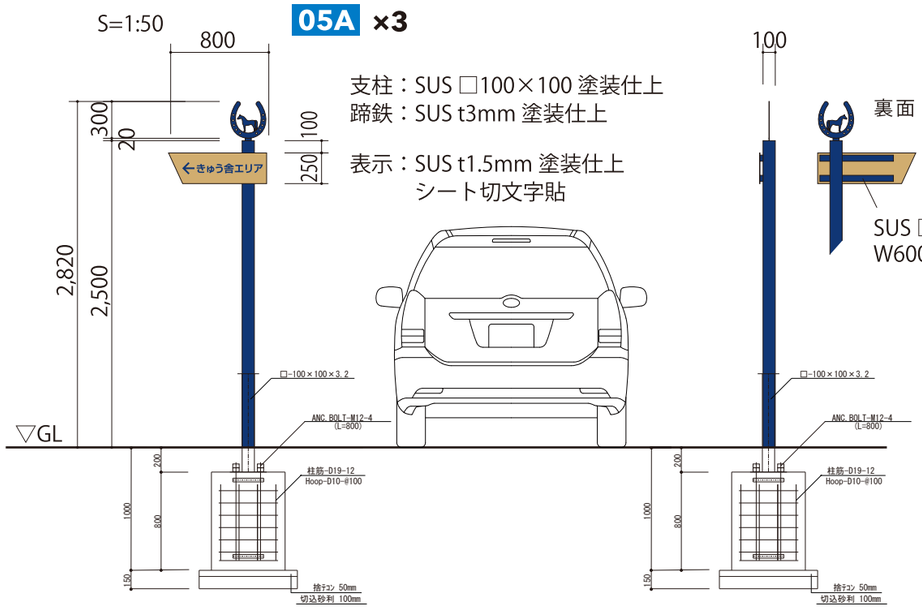

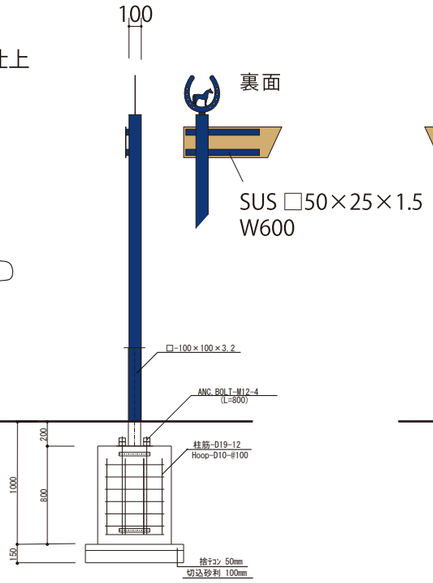

05B ×1

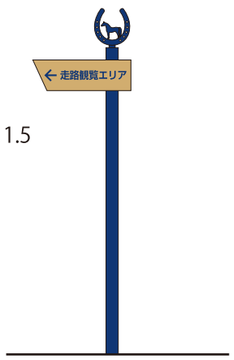

特記事項
鉄筋・・・・・SD295A、SD345
ｺﾝｸﾘｰﾄ・・・・ Fc=18N/mm²
長期地耐力・・・ 50 KN/㎡
長期杭耐力・・・ KN/本

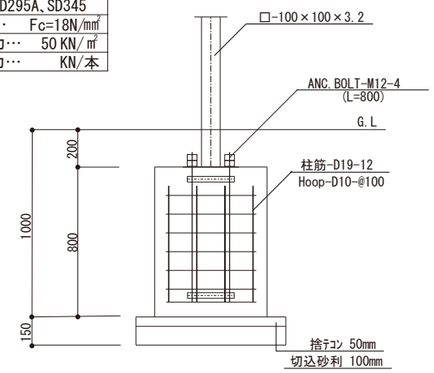

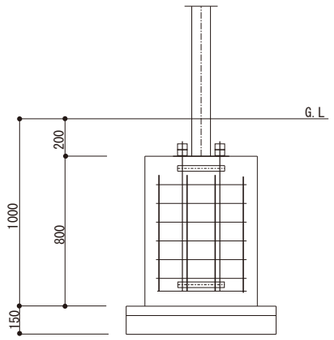

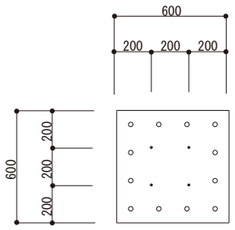

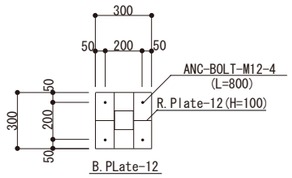

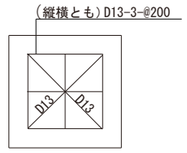

OS-06 壁付誘導サイン 1

S=1:10

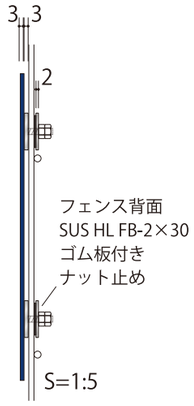

S=1:5

面板：アルミ複合板 t3mm インクジェット出力貼
背面 SUS FB-3×30 スタット付 ナット止め

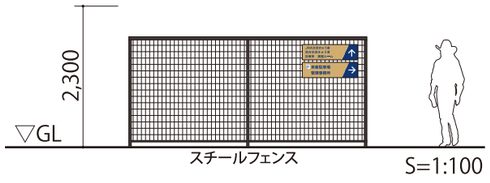

S=1:100

OS-07 開門時間サイン 1

※OS-53 ゲート前 案内サインへ統合

OS-08 緊急車両入口サイン 1

S=1:10

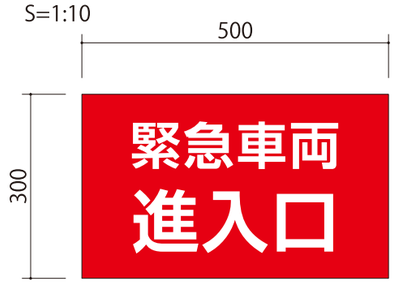

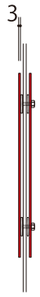

（両面同表示）

面板：アルミ複合板 t3mm
インクジェット出力貼
背面 SUS FB-3×30
スタット付 ナット止め

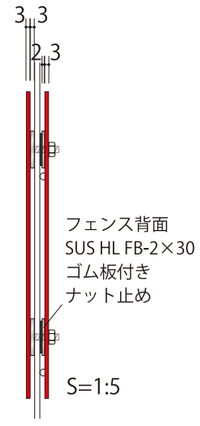

S=1:5

	2026 . 3 . . . . 2010C	株式会社 創 建 社 一級建築士事務所登録（石）第614号	代表となる設計者 一級建築士 吉田 勝彦 / 辻 弘明 / 管理建築士 一級建築士登録 第273809号 大江 徹	担当 河野 嘉 / 遠藤 剛徳	一般社団法人 北海道軽種馬振興公社	門別競馬場（新）業務施設・来場者エリア建設工事 / 外構サイン計画 A1：A3：図示	（意ほか） 05 / 11

OS-09 立入注意サイン 3

S=1:10

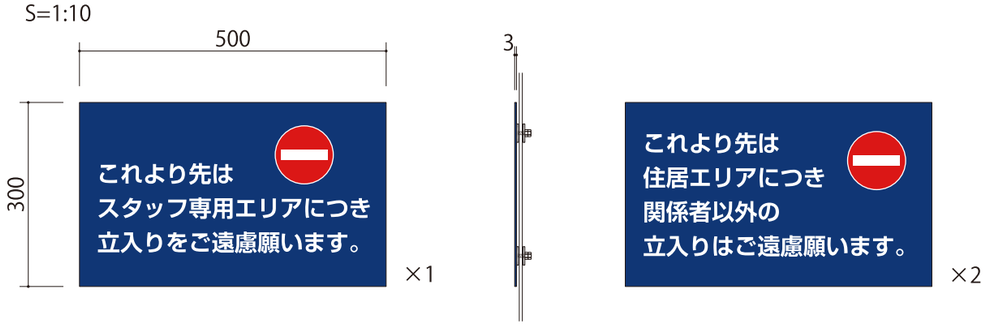

面板：アルミ複合板 t3mm インクジェット出力貼
背面 SUS FB-3×30 スタット付 ナット止め

OS-10 喫煙所サイン 6

S=1:10

面板：アルミ複合板 t3mm インクジェット出力貼
捨板 t3mm 付

OS-11 施設前誘導サイン 13

特記事項	
鉄筋‥‥	SD295A、SD345
ｺﾝｸﾘｰﾄ‥‥	Fc=18N/mm²
長期地耐力‥‥	50 KN/㎡
長期杭耐力‥‥	KN/本

S=1:50

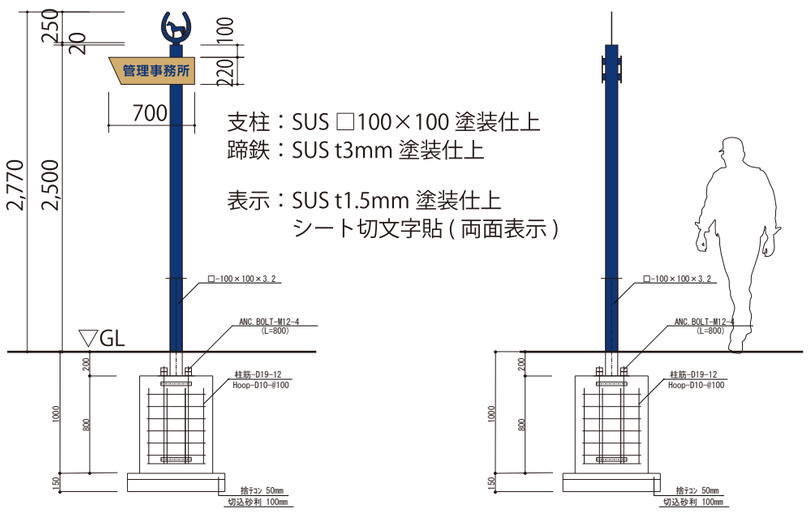

支柱：SUS □100×100 塗装仕上
蹄鉄：SUS t3mm 塗装仕上

表示：SUS t1.5mm 塗装仕上
シート切文字貼 (両面表示)

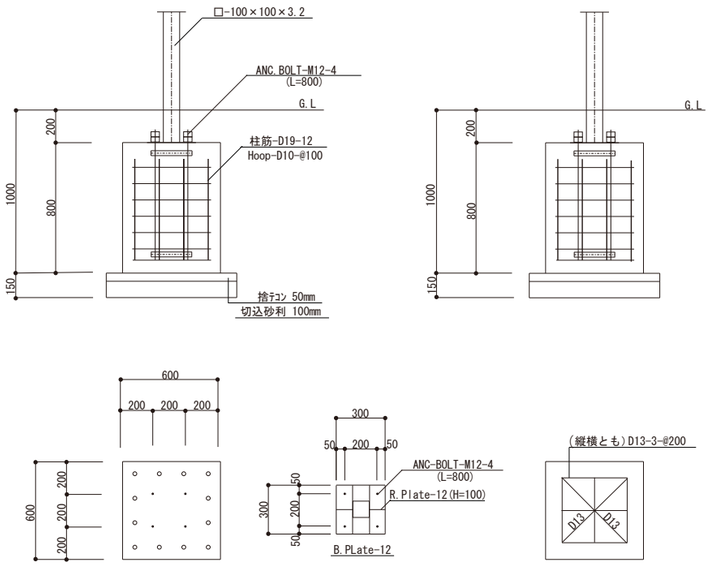

S=1:30

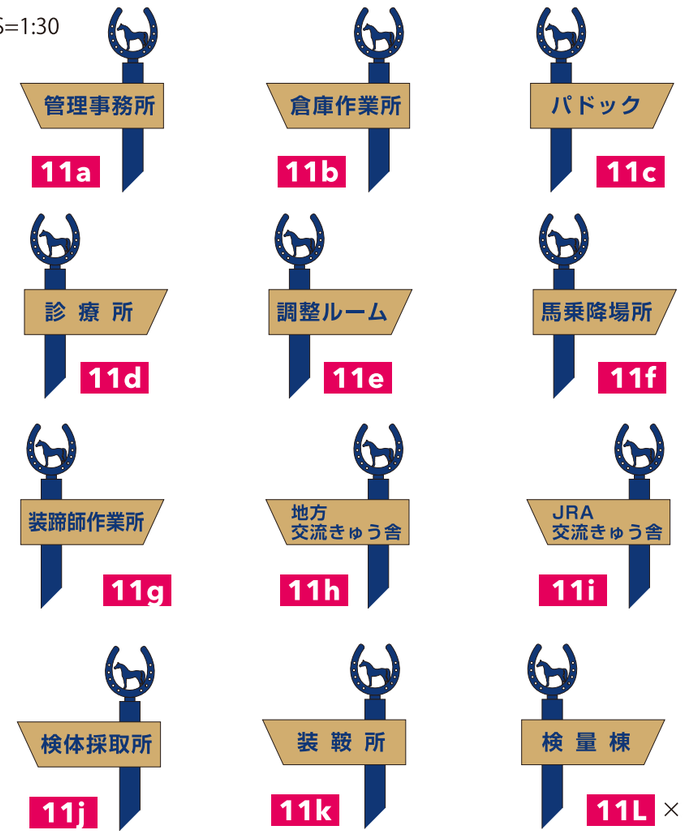

2026 . 3 . . . . 2010C	株式会社 創 建 社 一級建築士事務所登録（石）第 614号	代表となる設計者 一級建築士 吉田 勝彦 辻 弘明 管理建築士 一級建築士登録 第273809号 大 江 徹	担当 河野 嘉 遠藤 剛徳	一般社団法人 北海道軽種馬振興公社	門別競馬場（新）業務施設・来場者エリア建設工事 外構サイン計画	A1： A3：図示	（意ほか） 06 ／11

特記事項
鉄筋‥‥SD295A、SD345
ｺﾝｸﾘｰﾄ‥‥ Fc=18N/㎟
長期地耐力‥‥ 50 KN/㎡
長期杭耐力‥‥ KN/本

S=1:30

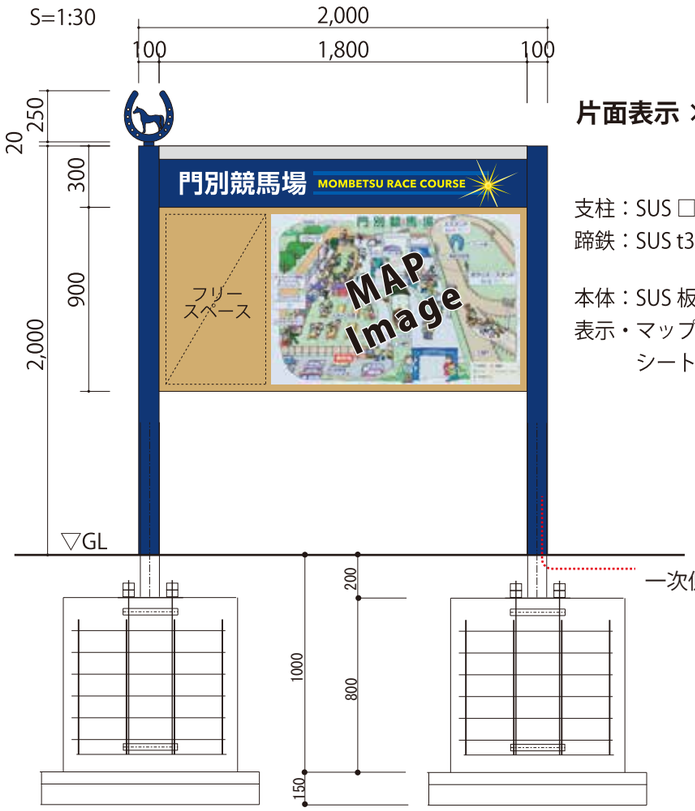

片面表示 ×2

支柱：SUS □100×100 塗装仕上
蹄鉄：SUS t3mm 塗装仕上

本体：SUS 板金加工 塗装仕上
表示・マップ：
シート・インクジェット出力貼

一次側電源：別途工事

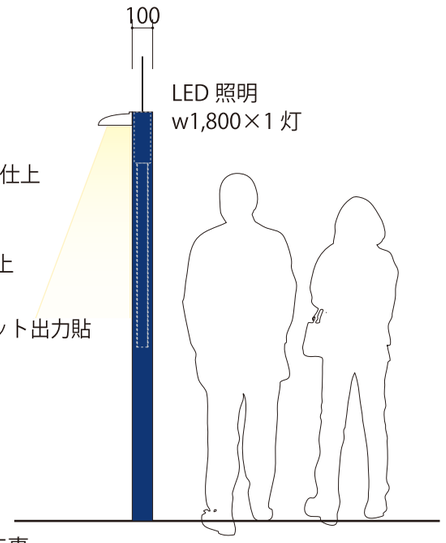

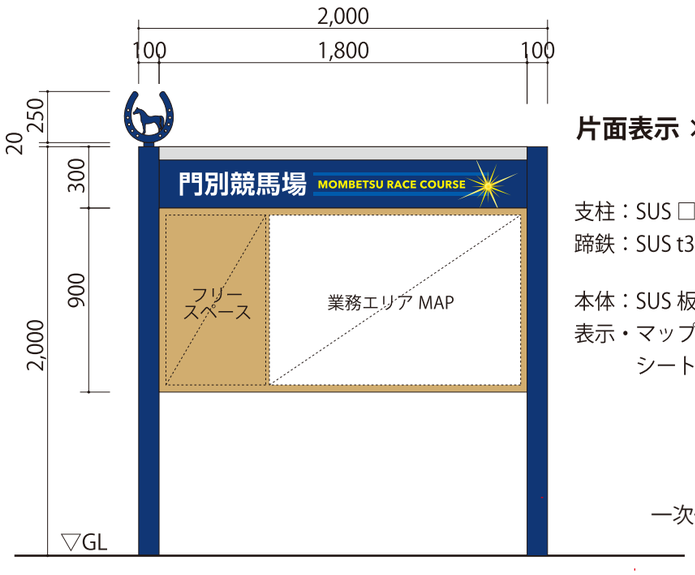

片面表示 ×1

支柱：SUS □100×100 塗装仕上
蹄鉄：SUS t3mm 塗装仕上

本体：SUS 板金加工 塗装仕上
表示・マップ：
シート・インクジェット出力貼

一次側電源：別途工事

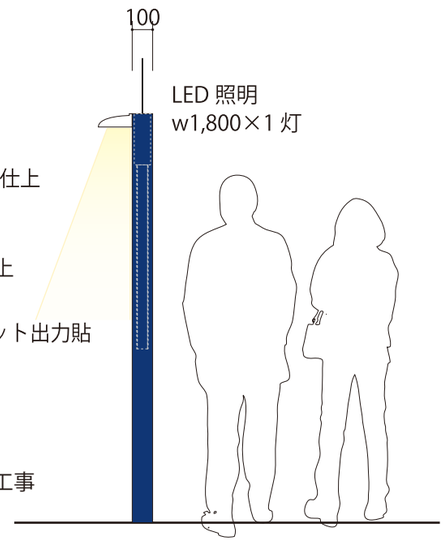

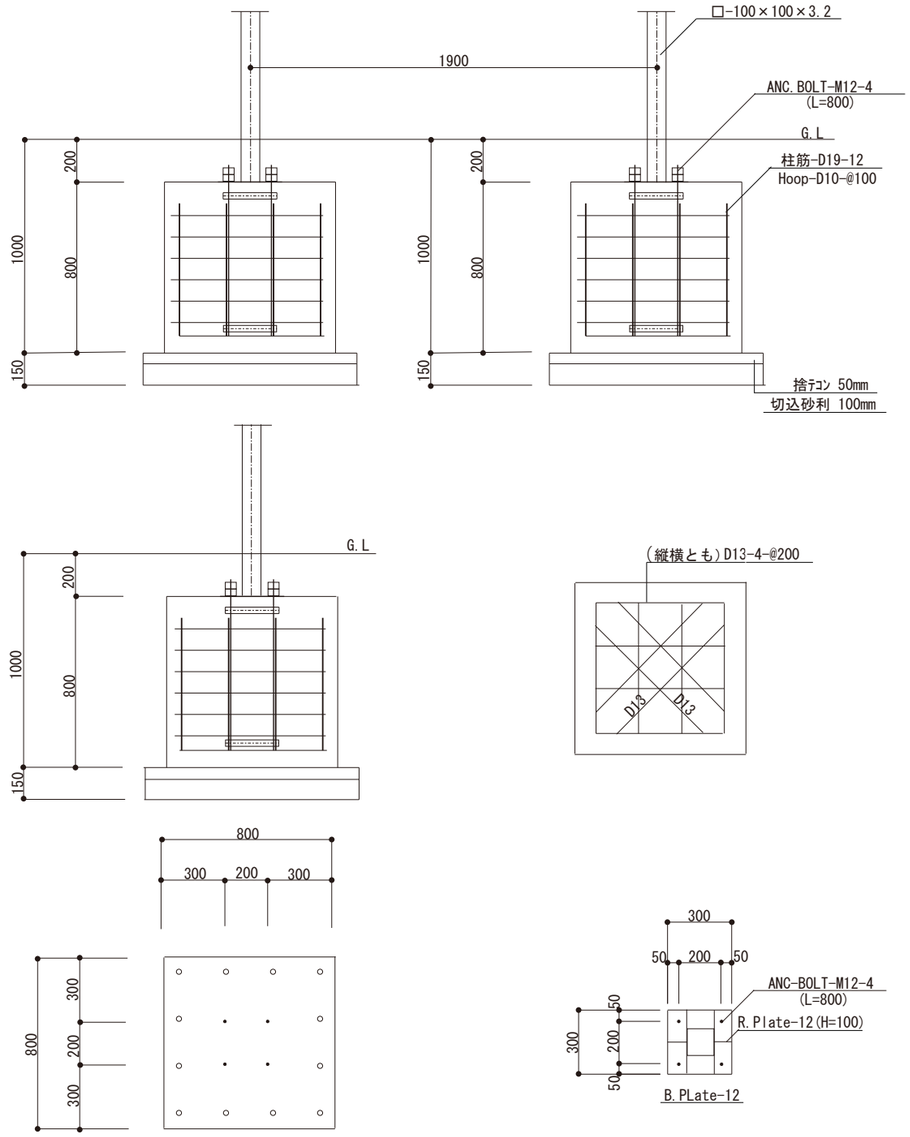

	2026 . 3 . . . . 2010C	株式会社 創 建 社 一級建築士事務所登録（石）第614号	代表となる設計者 一級建築士 吉田 勝彦 / 辻 弘明 / 管理建築士 一級建築士登録 第273809号 大江 徹 / 担当 河野 嘉 / 遠藤 剛徳	一般社団法人 北海道軽種馬振興公社	門別競馬場（新）業務施設・来場者エリア建設工事 / 外構サイン計画	A1：A3：図示	(意ほか) 07 / 11

OS-50 駐車場エリア自立サインA 6

特記事項
鉄筋‥‥SD295A、SD345
ｺﾝｸﾘｰﾄ‥‥ Fc=18N/mm²
長期地耐力‥‥ 50 KN/㎡
長期杭耐力‥‥ KN/本

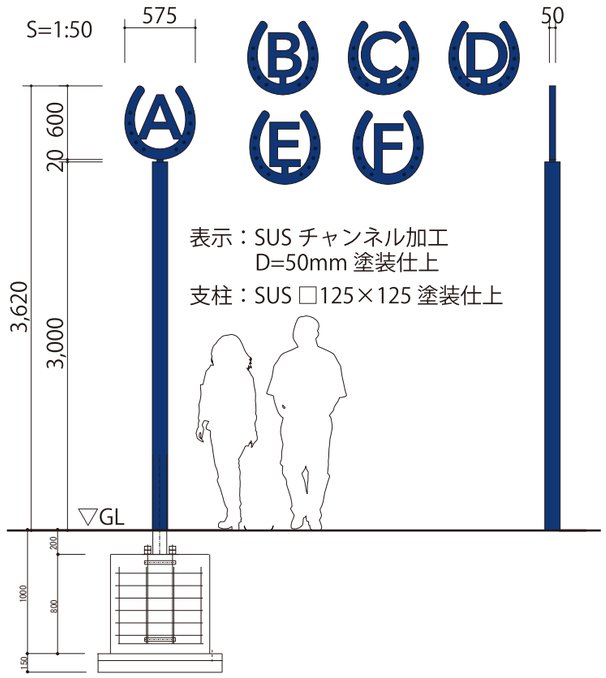

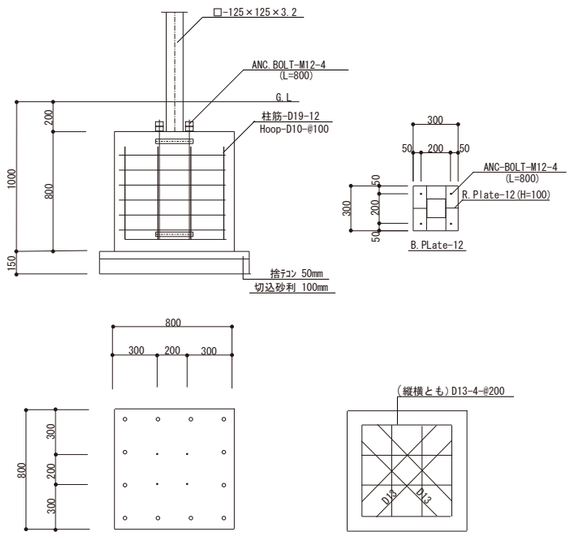

OS-51 駐車場エリア自立サインB 6

特記事項
鉄筋‥‥SD295A、SD345
ｺﾝｸﾘｰﾄ‥‥ Fc=18N/mm²
長期地耐力‥‥ 50 KN/㎡
長期杭耐力‥‥ KN/本

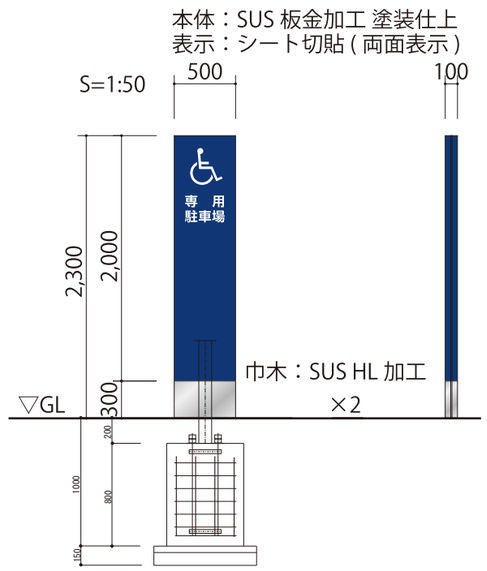

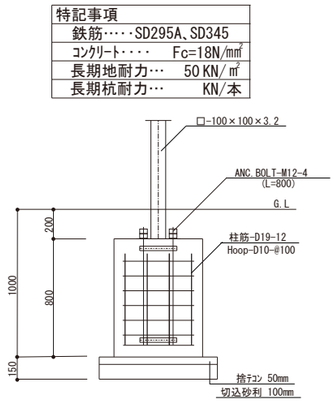

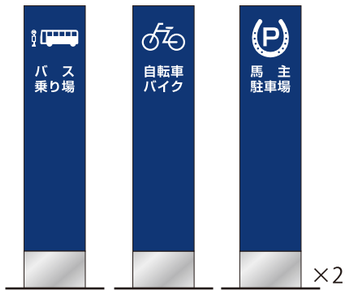

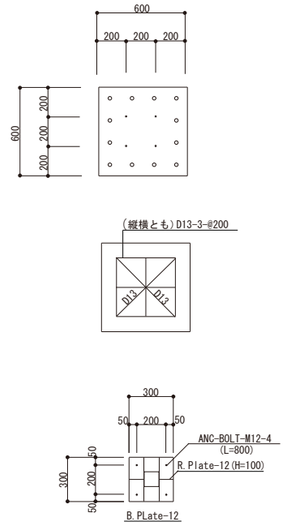

OS-52 駐車場 速度制限・一方通行サイン 11

特記事項
鉄筋‥‥SD295A、SD345
ｺﾝｸﾘｰﾄ‥‥ Fc=18N/mm²
長期地耐力‥‥ 50 KN/㎡
長期杭耐力‥‥ KN/本

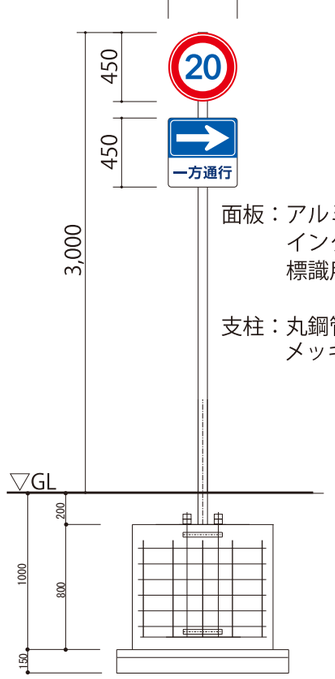

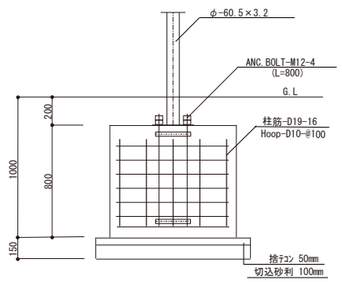

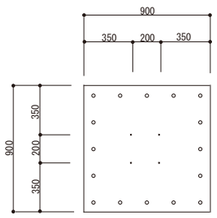

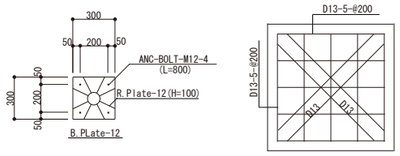

OS-53 ゲート前 案内サイン 1

特記事項
鉄筋‥‥SD295A、SD345
ｺﾝｸﾘｰﾄ‥‥ Fc=18N/mm²
長期地耐力‥‥ 50 KN/㎡
長期杭耐力‥‥ KN/本

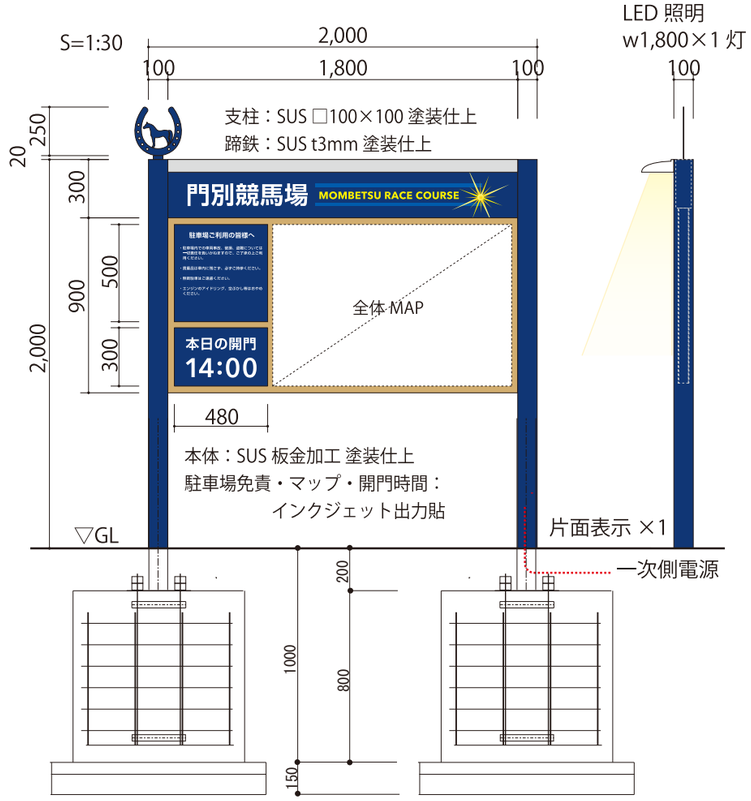

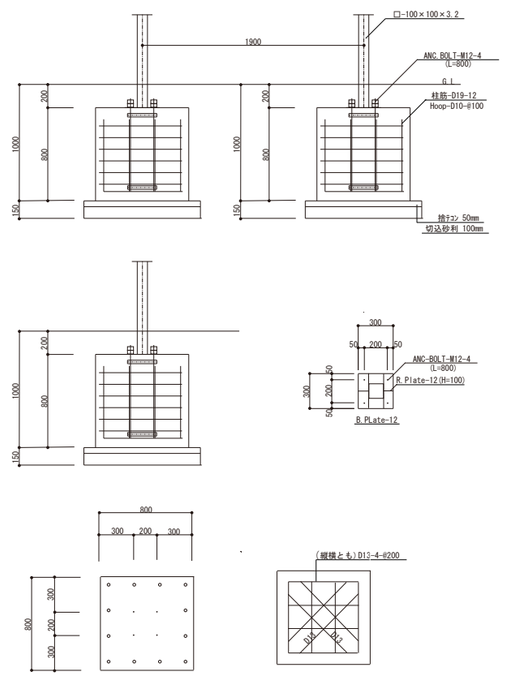

	2026 . 3 . . . . 2010C	株式会社 創 建 社 一級建築士事務所登録（石）第614号	代表となる設計者 一級建築士 吉田 勝彦 / 辻 弘明 / 管理建築士 一級建築士登録 第273809号 大江 徹 / 担当 河野 嘉 / 遠藤 剛徳	一般社団法人 北海道軽種馬振興公社	門別競馬場（新）業務施設・来場者エリア建設工事 外構サイン計画 A1：A3：図示	（意ほか） 08 / 11

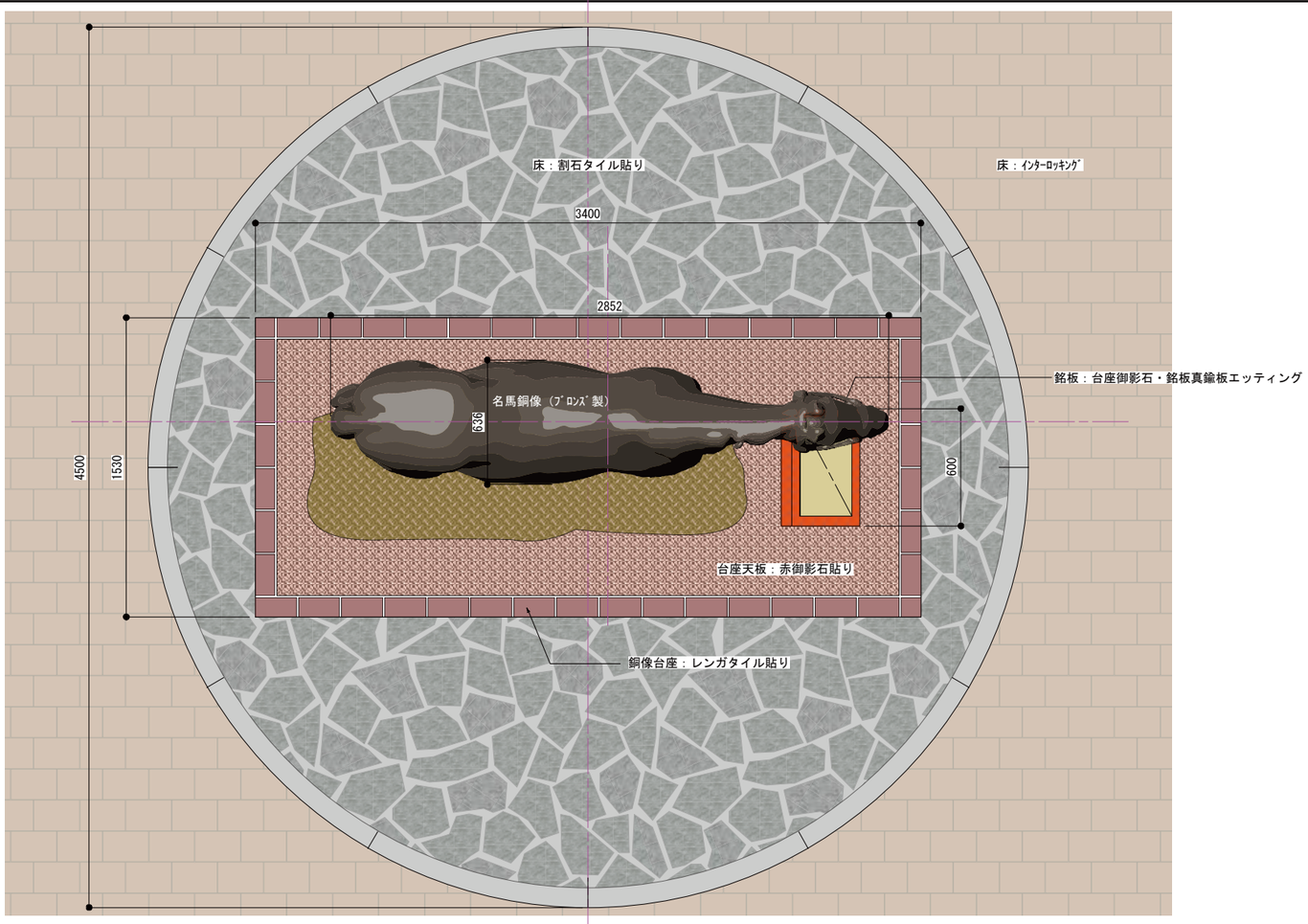

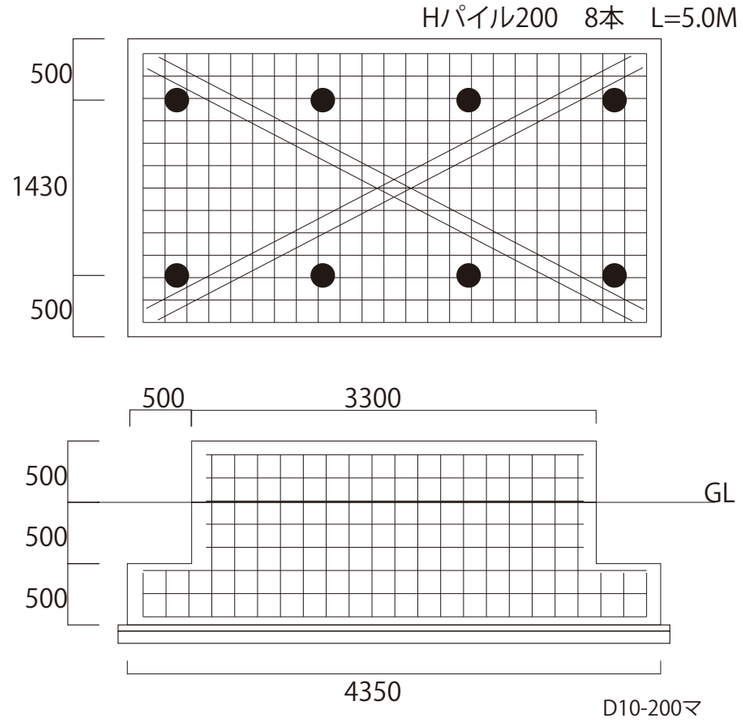

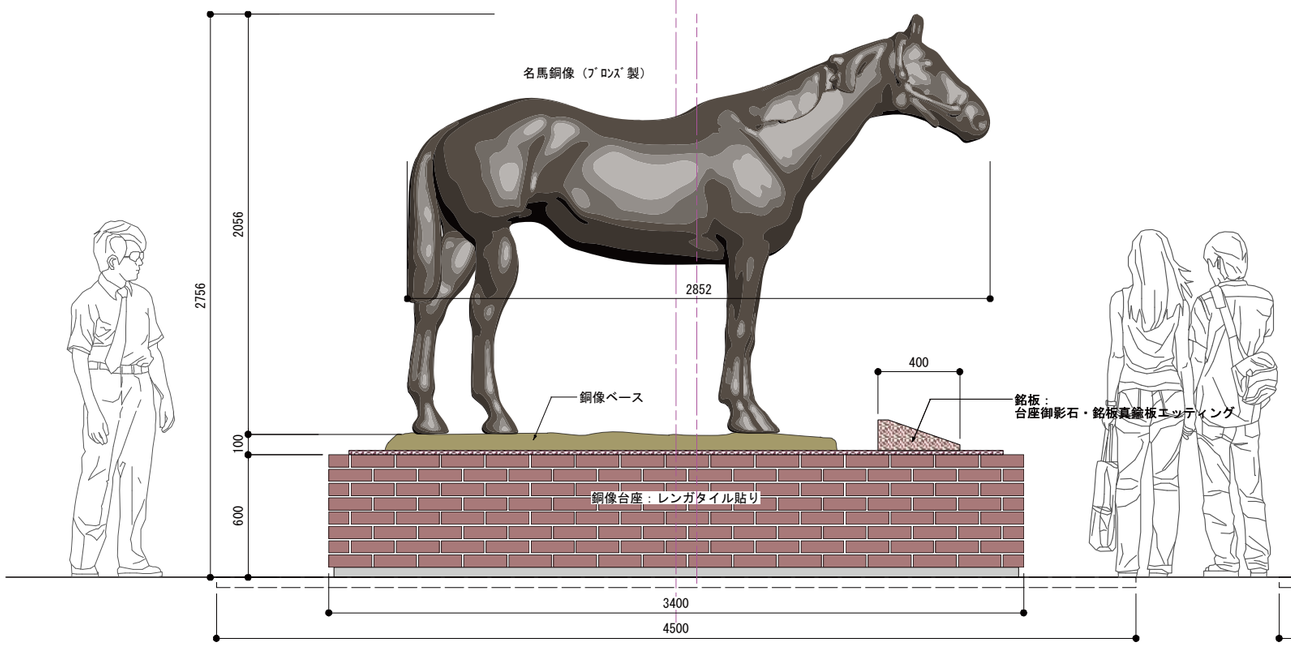

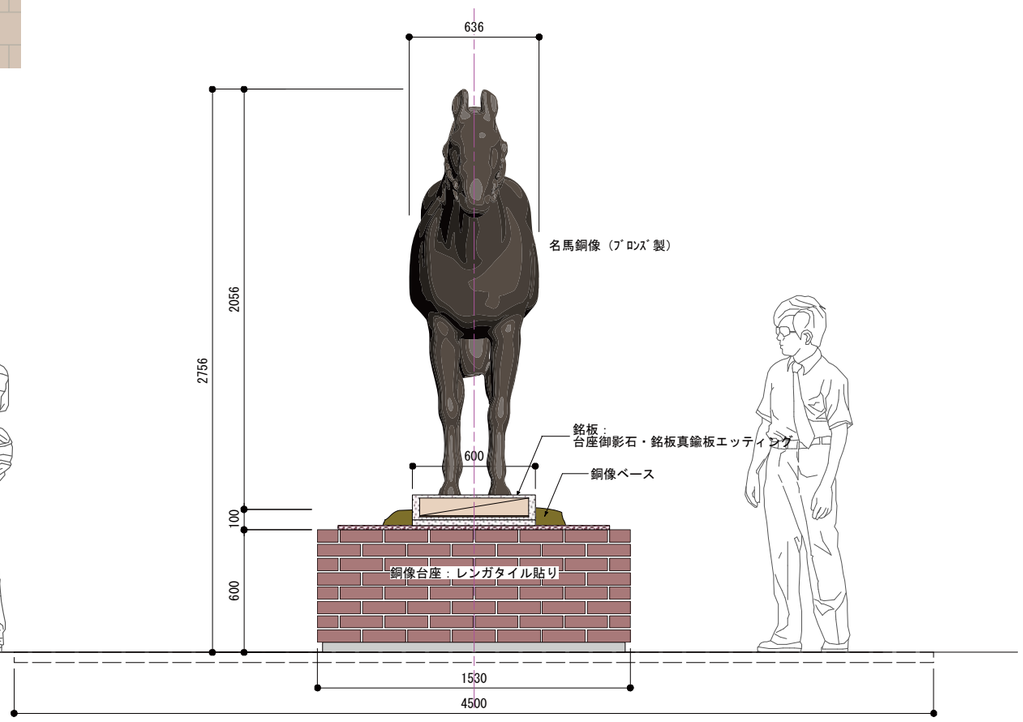

2026 3 . . 2010C	株式会社　創　建　社 一級建築士事務所登録（石）第614号	代表となる設計者 一級建築士 吉田 勝彦 担当 一級建築士 辻 弘明 管理建築士 一級建築士登録 第273809号 大江 徹	担当 河野 嘉 担当 遠藤 剛徳	一般社団法人 北海道軽種馬振興公社	門別競馬場(新)業務施設・来場者エリア建設工事 レリーフ 詳細図 A3:1/30	(意ほか) 09／11

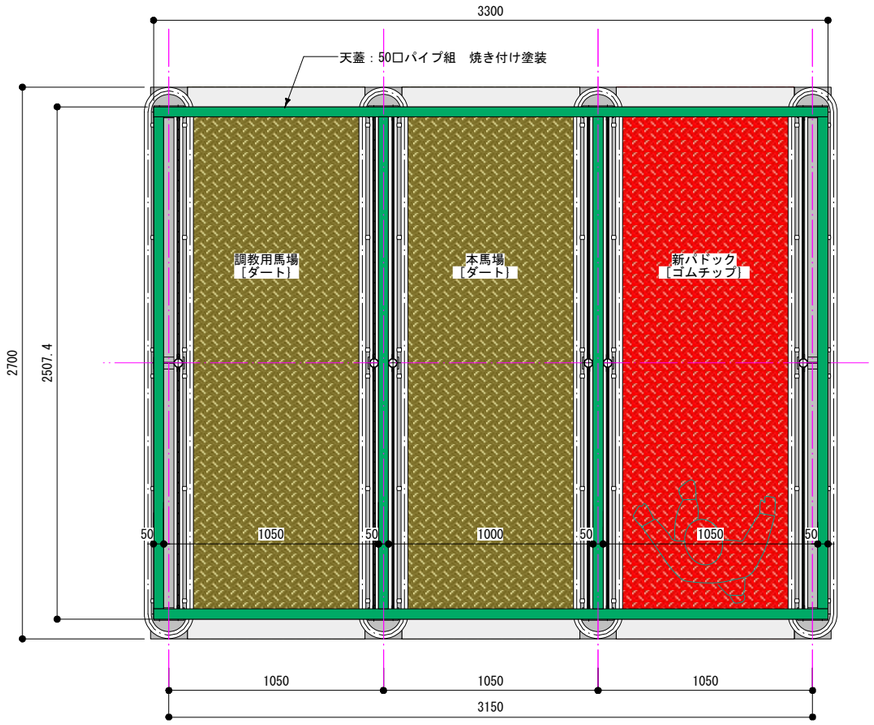

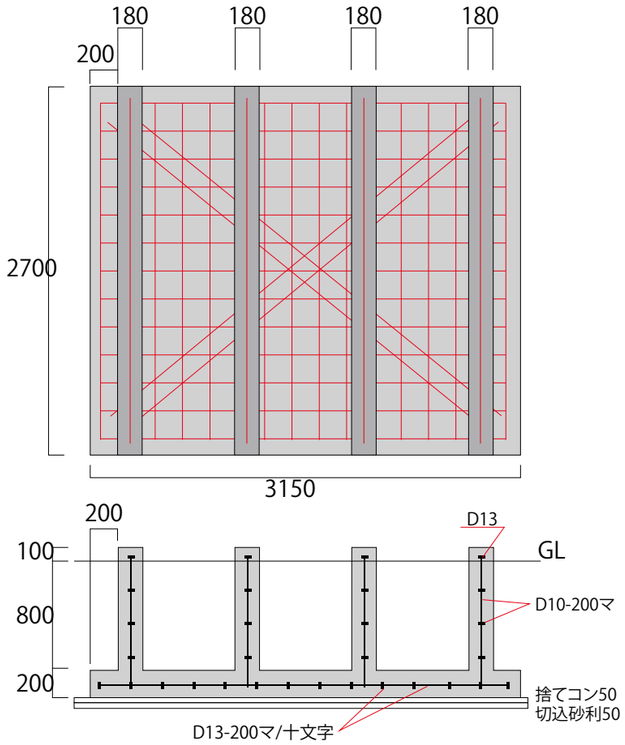

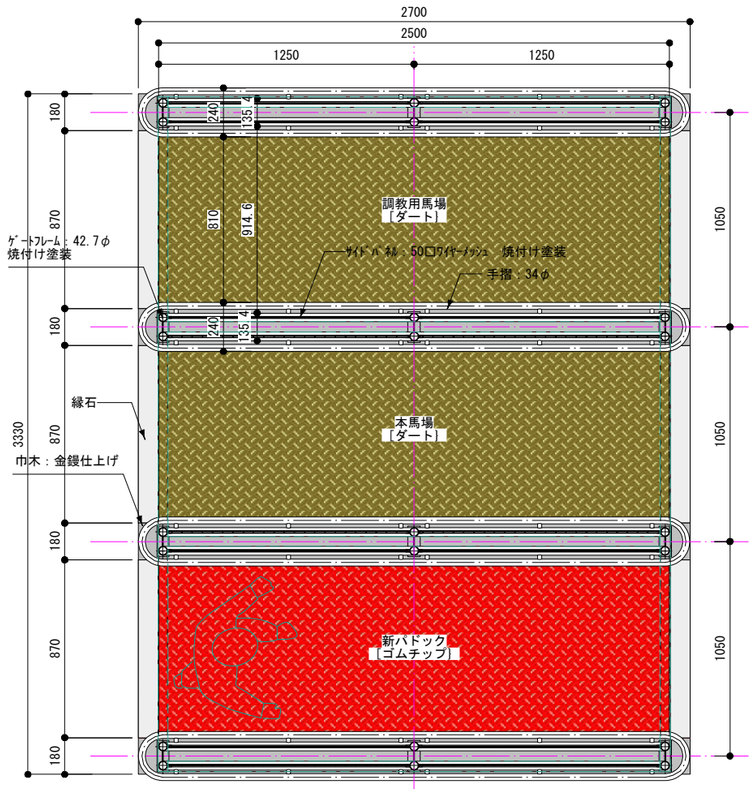

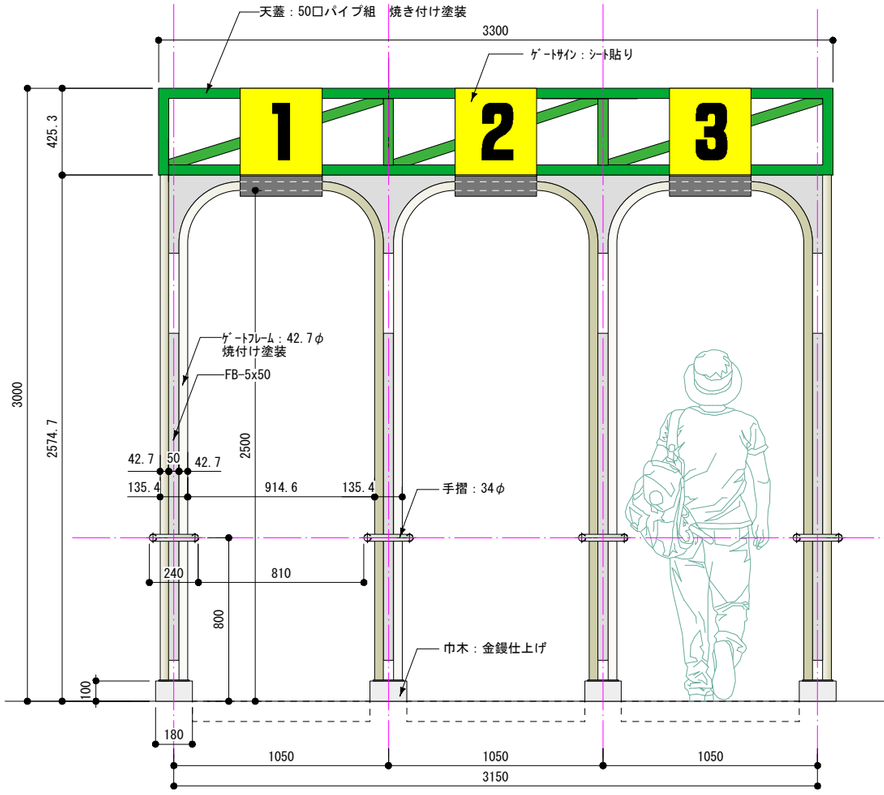

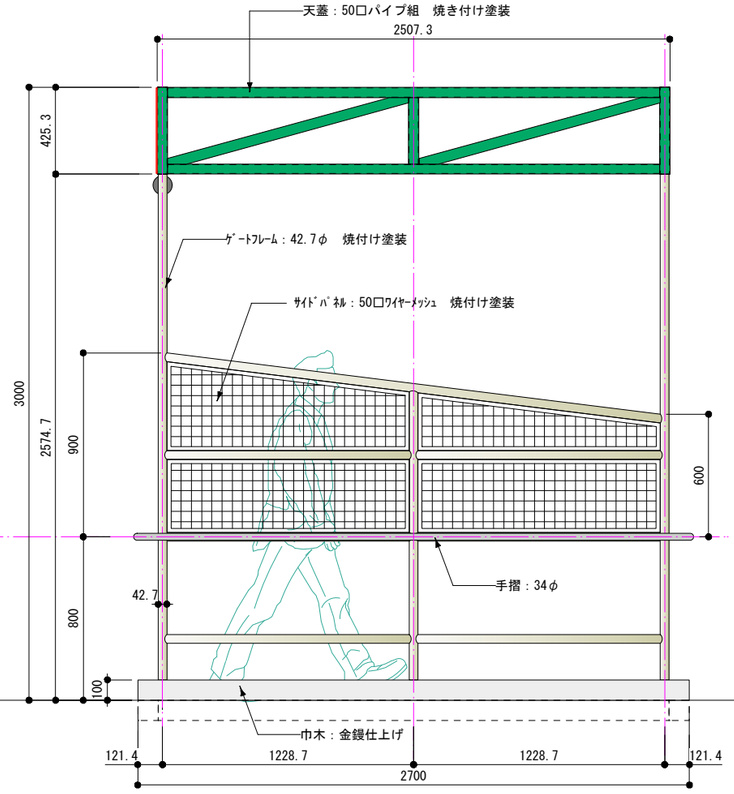

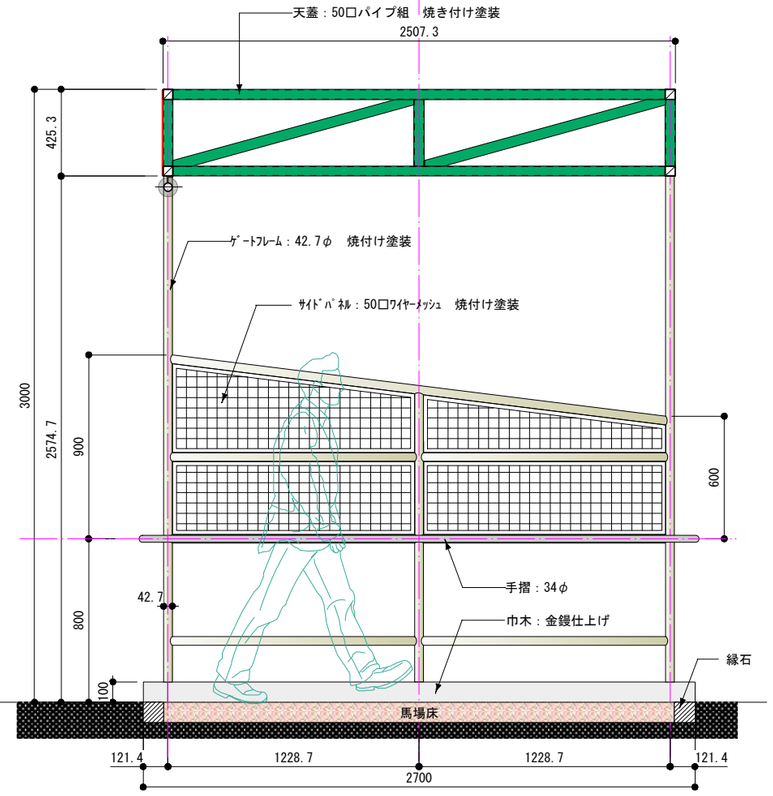

2026 . 3 . . . 2010C	株式会社　創　建　社 一級建築士事務所登録（石）第614号	代表となる設計者 一級建築士 吉田 勝彦 担当 一級建築士 辻 弘明 管理建築士 一級建築士登録 第273809号 大江 徹	担当 河野 嘉 担当 遠藤 剛徳	一般社団法人 北海道軽種馬振興公社	門別競馬場（新）業務施設・来場者エリア建設工事 スターティングゲート 詳細図	A3:1/30	（意ほか） 10／11

ファンエリア　キロポスト　　5台

表示：0m・50m・100m・150m・200m

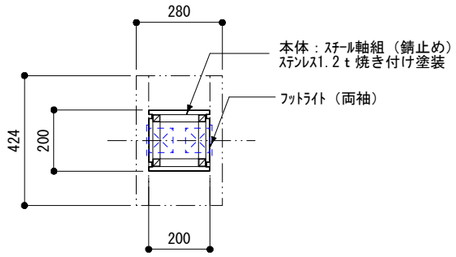

ファンエリア　キロポスト＋歴史パネル　　3台

表示：250m・300m・330m

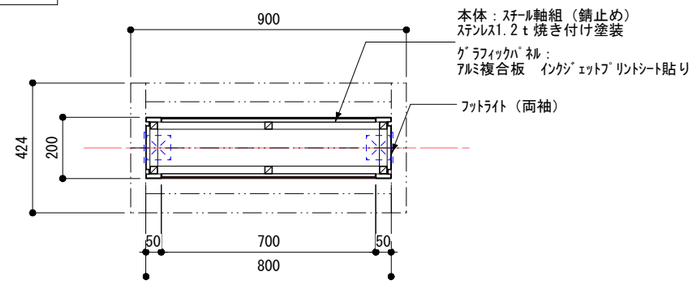

展開図　1/20

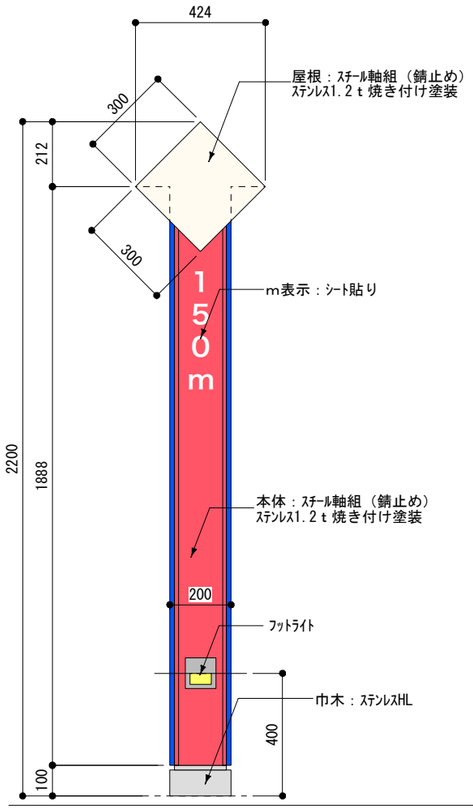

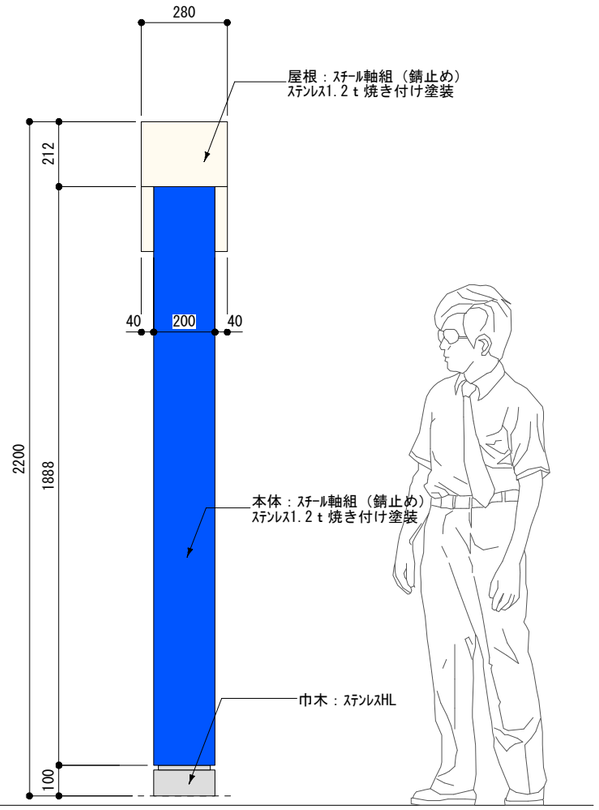

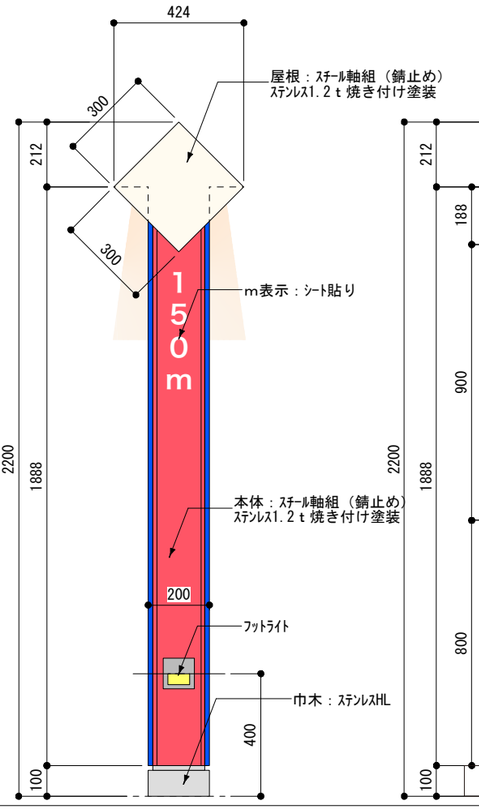

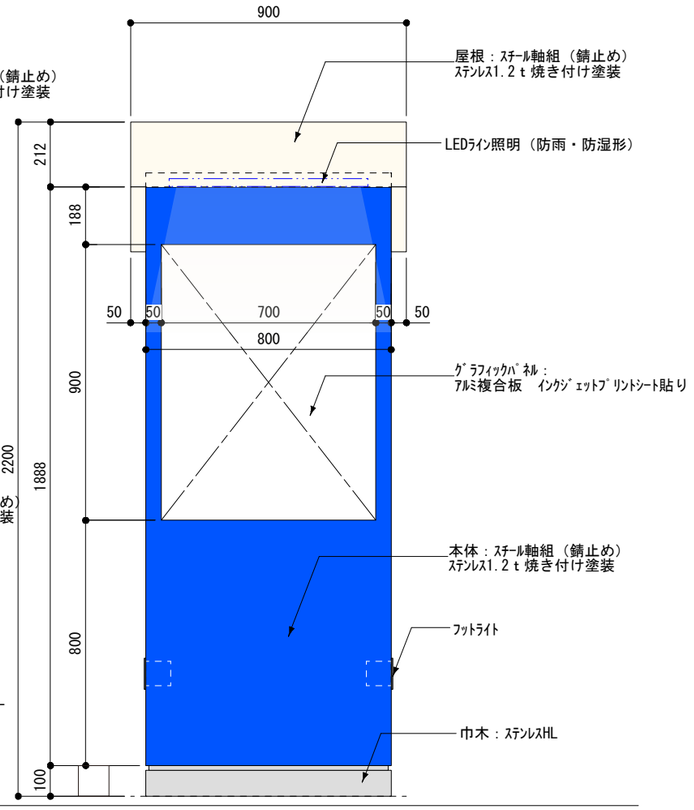

特記事項	
鉄筋‥‥SD295A、SD345	
ｺﾝｸﾘｰﾄ‥‥	Fc=18N/mm²
長期地耐力‥‥	50 KN/㎡
長期杭耐力‥‥	KN/本

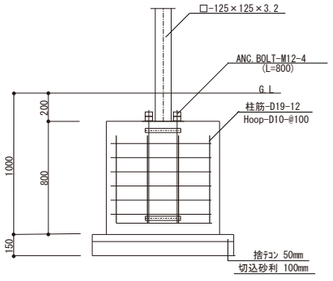

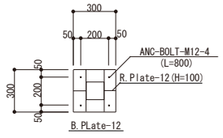

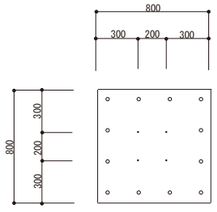

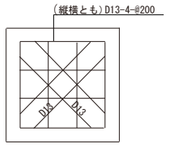

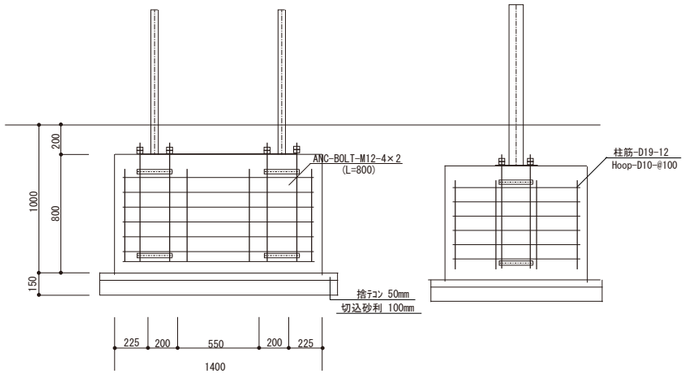

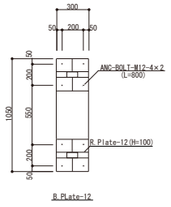

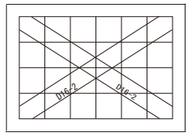

特記事項	
鉄筋‥‥SD295A、SD345	
ｺﾝｸﾘｰﾄ‥‥	Fc=18N/mm²
長期地耐力‥‥	50 KN/㎡
長期杭耐力‥‥	KN/本

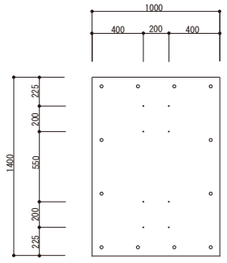

2026 . 3 . . . 2010C	株式会社　創　建　社 一級建築士事務所登録（石）第614号	代表となる設計者 一級建築士 吉田 勝彦 担当 一級建築士 辻 弘明 管理建築士 一級建築士登録 第273809号 大江 徹	担当 河野 嘉 担当 遠藤 剛徳	一般社団法人 北海道軽種馬振興公社	門別競馬場(新)業務施設・来場者エリア建設工事 キロポスト 詳細図　A3: 1/20

(意ほか) 11／11

ファンエリア　歴史パネル（広場側）　　2台

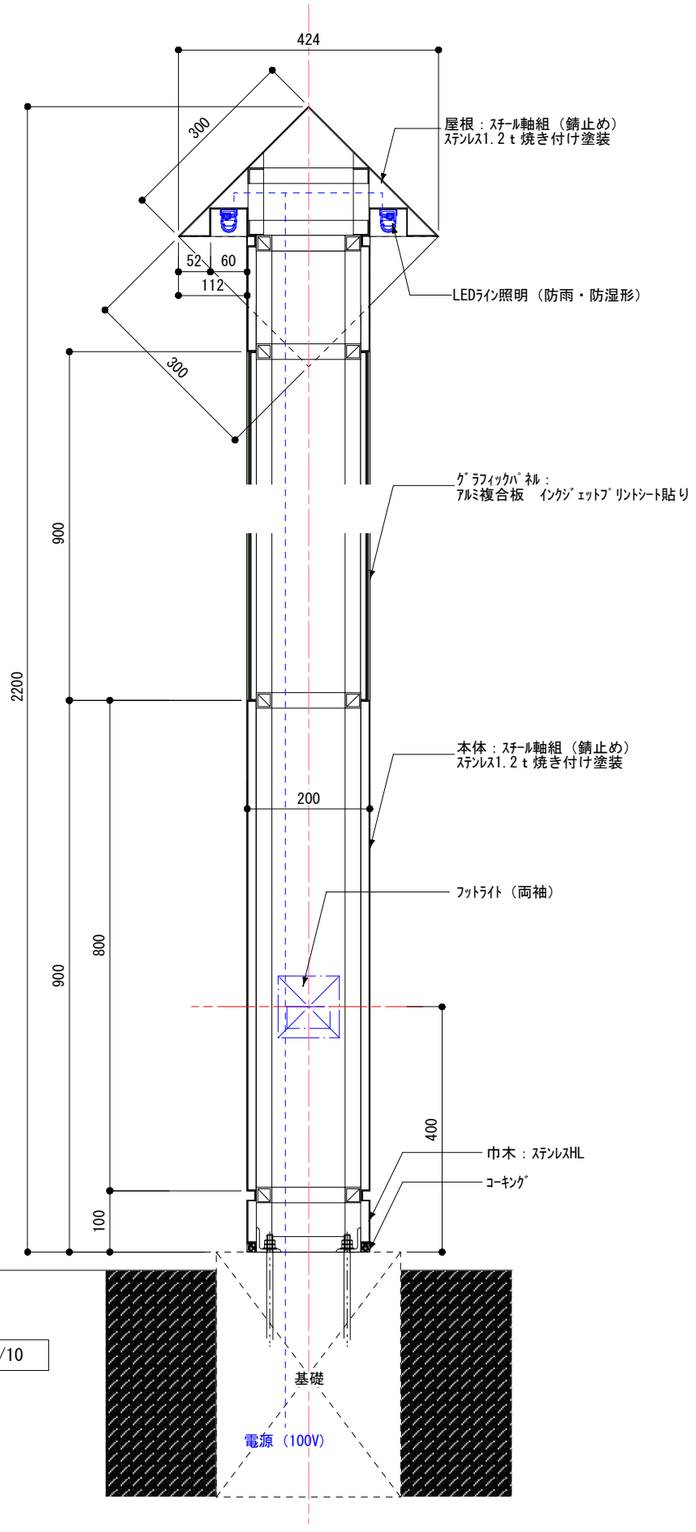

断面図　1/10

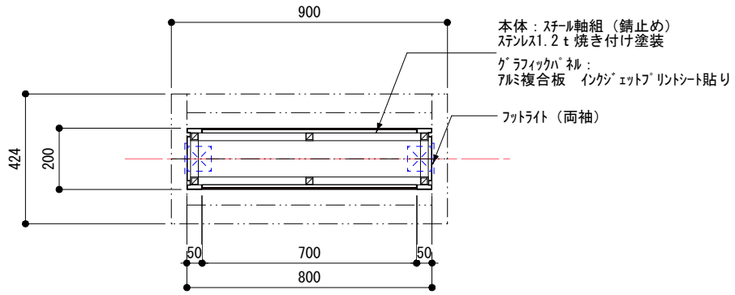

展開図　1/20

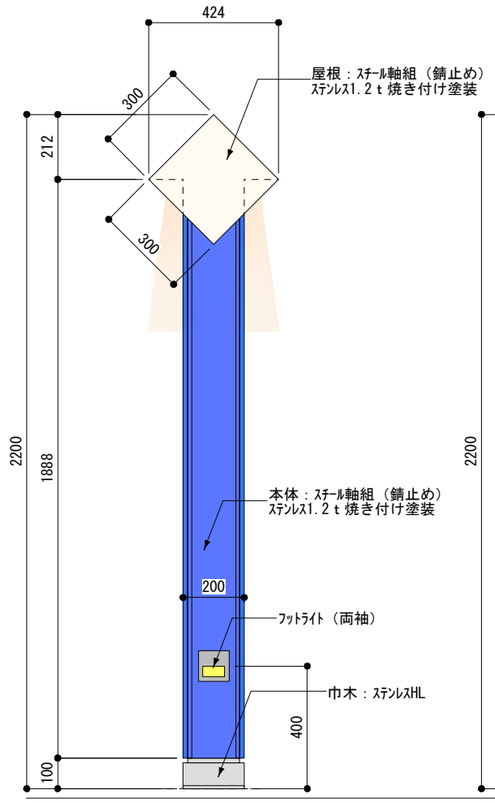

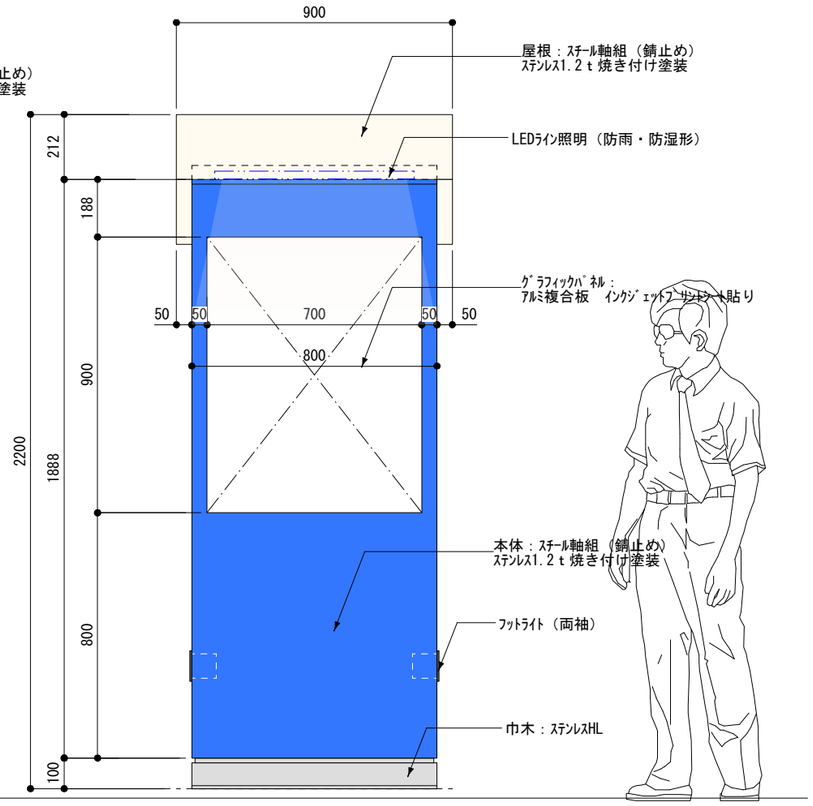

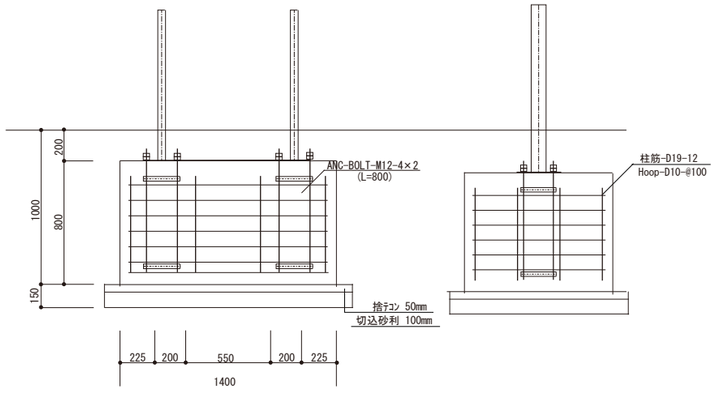

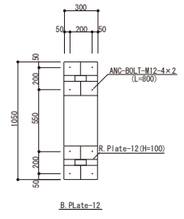

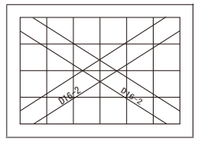

特記事項	
鉄筋・・・・SD295A、SD345	
ｺﾝｸﾘｰﾄ・・・・	Fc=18N/mm²
長期地耐力・・・	50 KN/㎡
長期杭耐力・・・	KN/本

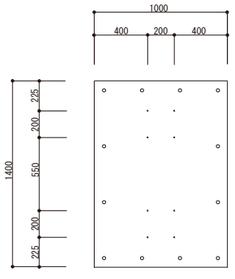

2026 . 3 . . . . 2010C	株式会社　創　建　社 一級建築士事務所登録（石）第614号	代表となる設計者 一級建築士 吉田 勝彦 担当 一級建築士 辻 弘明 管理建築士 一級建築士登録 第273809号 大江 徹	担当 河野 嘉 担当 遠藤 剛徳	一般社団法人 北海道軽種馬振興公社	門別競馬場(新)業務施設・来場者エリア建設工事 歴史パネル 詳細図	A3: 1/10 1/20

（意ほか）
11a／11